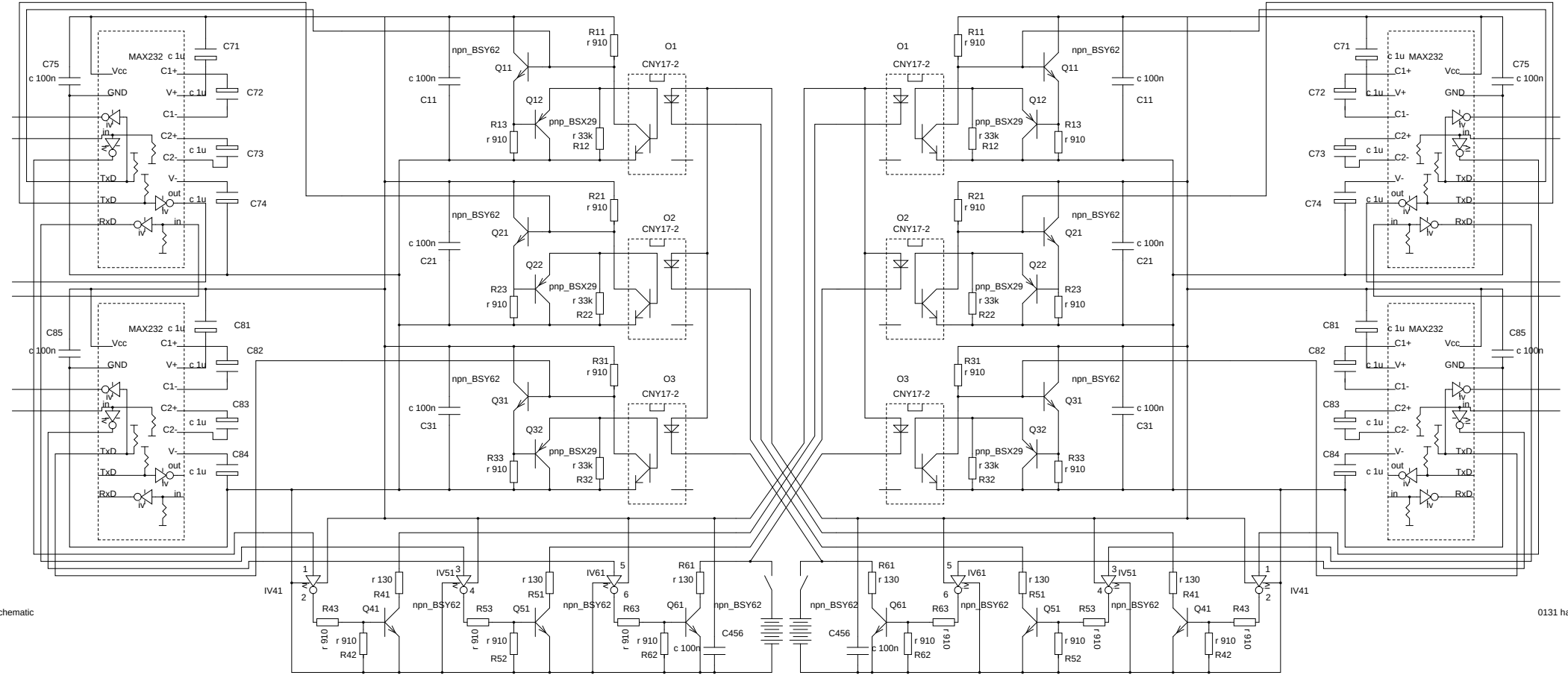
MAX232
C75
c 100n
C71
c 1u
C72
C73
C74
Vcc
GND
C1+
V+
C1-
C2+
C2-
V-
TxD
RxD
in
out
iv
C85
C81
C82
C83
C84
npn_BSY62
pnp_BSX29
Q11
Q12
Q21
Q22
Q31
Q32
R11
R12
R13
R21
R22
R23
R31
R32
R33
r 910
r 33k
C11
C21
C31
O1
O2
O3
CNY17-2
IV41
IV51
IV61
R41
R42
R43
R51
R52
R53
R61
R62
R63
Q41
Q51
Q61
r 130
C456
c 100n
0131 half schematic